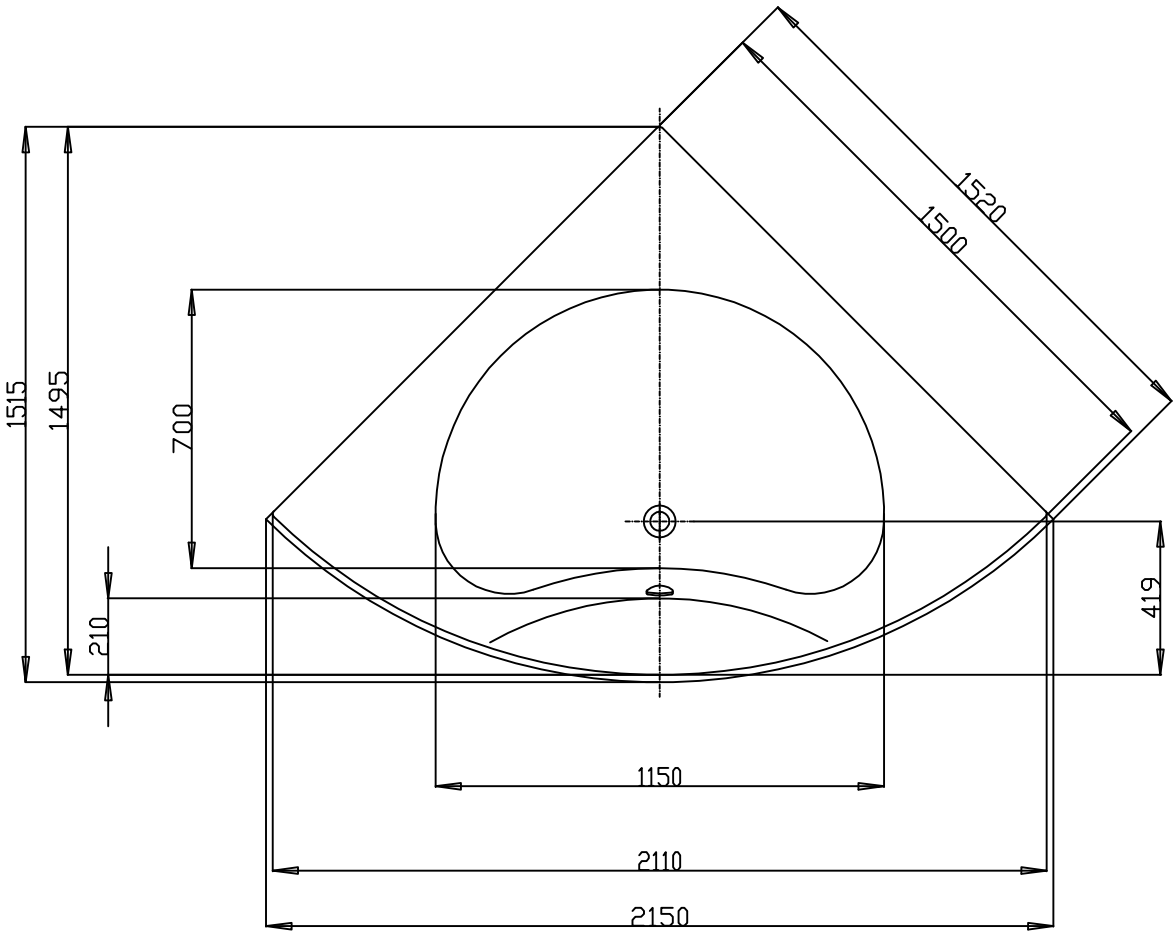

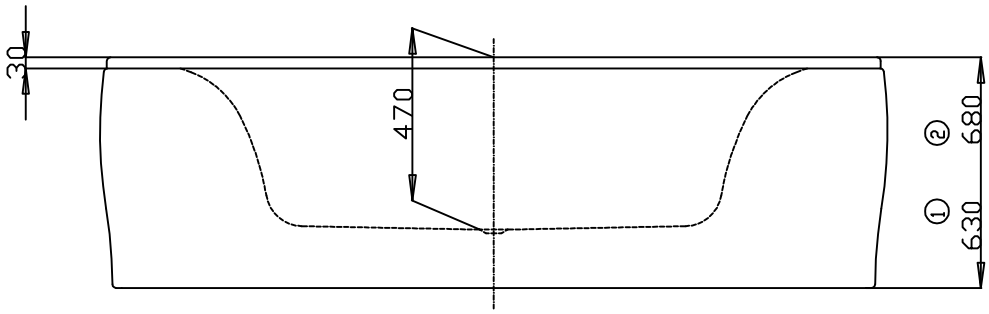

①Wanne ohne System
②Wanne mit System

Alle Maßangaben in mm. Technische Änderungen vorbehalten			Benennung :	Squadra Eckwanne 1500 x 1500 mit loser Schürze	HOESCH Postfach 10 04 24 D-52304 Düren
D					
C					
B			Maßstab 1:20	System	Artikel.-Nr. 6139
A			Format A4		
	Zeichnung erstellt	10.02.1999 Schneider			