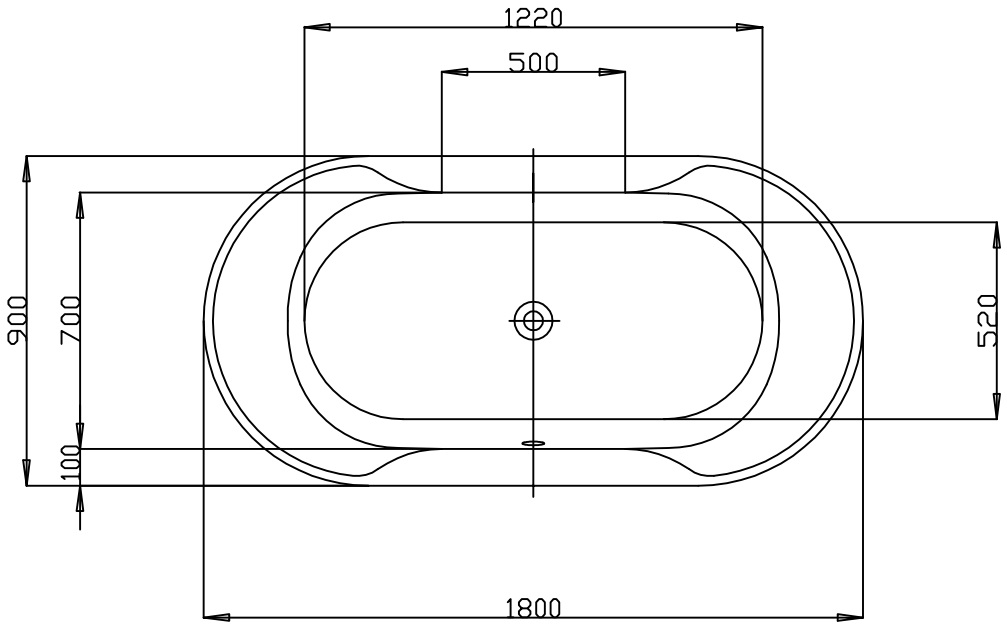

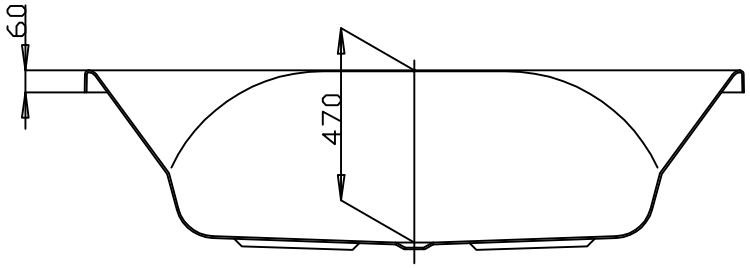

Alle Maßangaben in mm. Technische Änderungen vorbehalten			Benennung :	Spectra Ovalwanne 1800 x 900	HOESCH Postfach 10 04 24 D-52304 Düren
D					
C					
B			Maßstab 1:20	System	Artikel.-Nr. 6482
A			Format A4		
	Zeichnung erstellt	10.10.2000 Scholl			