ОТДЕЛЬНО СТОЯЩИЕ ВАННЫ CETA

ИНФОРМАЦИЯ ОБ ИЗДЕЛИИ

1 . POSITION

Modell	UBQ175CEA7B0V
Ширина	750 [mm]
Depth	471 [mm]
Длина	1750 [mm]
Weight	35,00 [kg]
Описание	Ceta, включая ножки (черные) Cetus Литраж, включая 1 человека: 140 Ванна со свободным расположением включает 4 (предварительно установленные) ножки (входят в стоимость). Duo Диаметр: 52 mm Описание: Ванна, Quaryl®
Материал	Quaryl®
Specification texts	Ceta, включая ножки (черные); Cetus; Ceta; Quaryl®; Размер: 1750 x 750 mm; Литраж, включая 1 человека: 140; Ванна со свободным расположением включает 4 (предварительно установленные) ножки (входят в стоимость).; Duo; Диаметр: 52 mm; Описание: Ванна, Quaryl®

ЦВЕТА

белый alpin	UBQ175CEA7B0V-01	4047289475330
star white	UBQ175CEA7B0V-96	4047289475354

ТЕХНИЧЕСКИЕ ЧЕРТЕЖИ
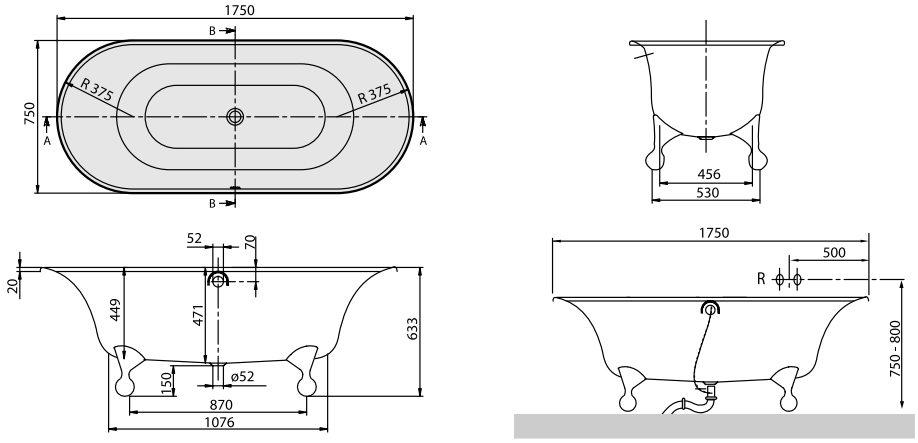
UBQ175CEA7B0V