ТУМБА ПОД РАКОВИНУ SUBWAY 2.0

ИНФОРМАЦИЯ ОБ ИЗДЕЛИИ

1 . POSITION

Modell	**A81900**
Коллекция	Subway 2.0
Проекты	DESIGN
Ширина	240 mm
Высота	620 mm
Depth	187 mm
Weight	7,6 kg
Описание	крепежный комплект входит в комплект поставки дверца с петлями слева Ручки: ручка цвета серебро матовое Комплектация:: 1 дверца, 1 полка Может комбинироваться с: раковиной Subway 2.0 4115 6R/ 4116 6R
Установка	подвесная модель
Specification texts	Subway 2.0; Тумба под раковину; Размер: 240 x 620 x 187 mm; подвесная модель; крепежный комплект входит в комплект поставки; дверца с петлями слева; Комплектация:: 1 дверца, 1 полка; Может комбинироваться с: раковиной Subway 2.0 4115 6R/ 4116 6R; Ручки: ручка цвета серебро матовое

ЦВЕТА

Glossy White	A81900DH	4051202067281
Santana Oak	A81900E1	4051202274764
Stone Grey	A81900E3	4051202274771
White Wood	A81900E8	4051202350123
Glossy Grey	A81900FP	4051202067304
Oak Graphite	A81900FQ	4051202067311
White Matt	A81900MS	4051202179274
Terra Matt	A81900N9	4051202179298
Black Matt Lacquer	A81900PD	4051202528782
Elm Impresso	A81900PN	4051202179281

Villeroy & Boch
1748
PROJECTS

ТЕХНИЧЕСКИЕ ЧЕРТЕЖИ
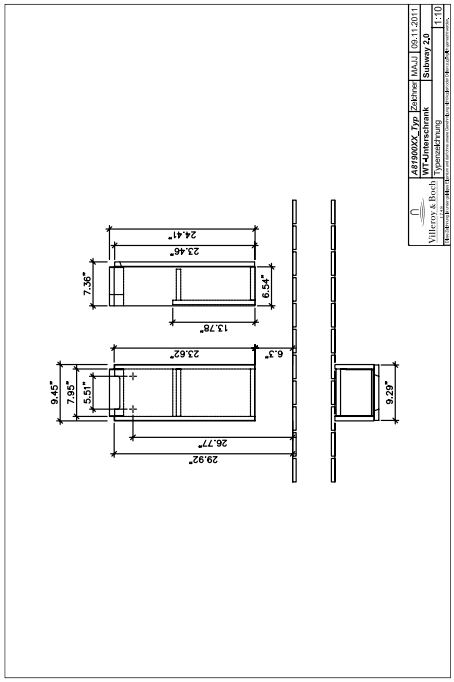
A81900