ПИССУАР O.NOVO

ИНФОРМАЦИЯ ОБ ИЗДЕЛИИ

1 . POSITION

Modell	**750700**
Коллекция	O.novo
Проекты	START
Ширина	285 mm
Высота	515 mm
Depth	310 mm
Weight	14,21 kg
Описание	Санфарфор также предлагается с CeramicPlus крепление болтами M8x110 мм
Urinal cover	без крышки
Объём смыва	0,8 l
Подводка	скрытый подвод воды
Материал	Санфарфор
Specification texts	O.novo; Писсуар; Санфарфор; Размер: 285 x 515 x 310 mm; крепление болтами M8x110 мм; Объём смыва: 0,8 l; без крышки

ЦВЕТА

Альпийский белый CeramicPlus	750700R1	4022693367327
Альпийский белый	75070001	4022693062734

ТЕХНИЧЕСКИЕ ЧЕРТЕЖИ
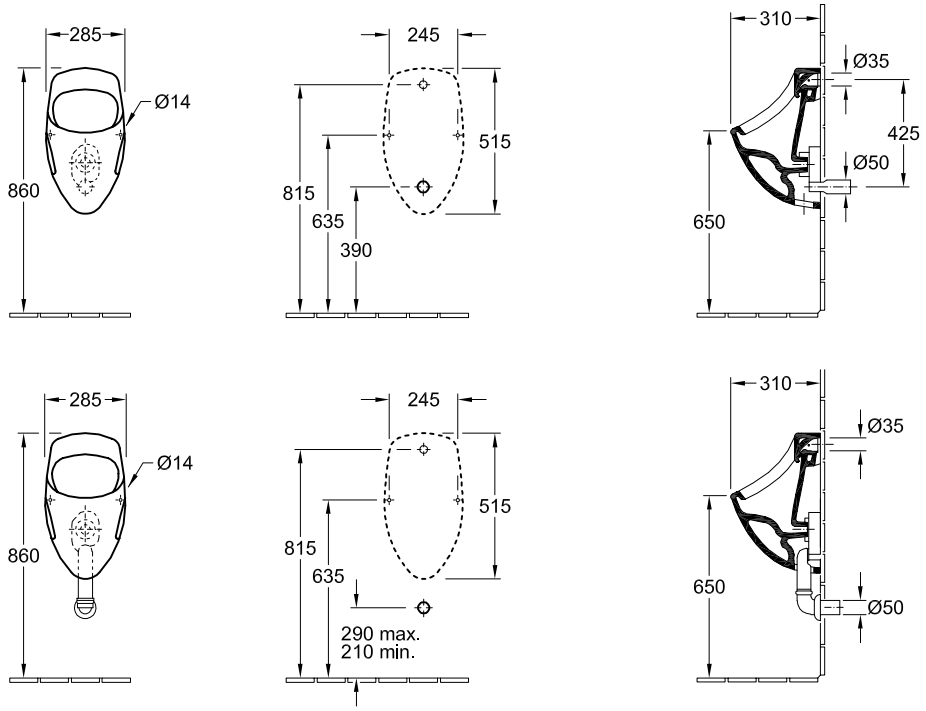
750700