ПИССУАР O.NOVO

ИНФОРМАЦИЯ ОБ ИЗДЕЛИИ

1 . POSITION

Modell	**750400**
Коллекция	O.novo
Проекты	START
Ширина	360 mm
Высота	590 mm
Depth	360 mm
Weight	17,09 kg
Описание	Санфарфор также предлагается с CeramicPlus крепление болтами M10x100 мм
Urinal cover	без крышки
Объём смыва	0,8 l
Подводка	подвод воды сверху, выпуск вниз
Материал	Санфарфор
Specification texts	O.novo; Писсуар; Санфарфор; Размер: 360 x 590 x 360 mm; крепление болтами M10x100 мм; Объём смыва: 0,8 l; без крышки

ЦВЕТА

Альпийский белый	75040001	4022693062307
Альпийский белый CeramicPlus	750400R1	4022693367310

ТЕХНИЧЕСКИЕ ЧЕРТЕЖИ
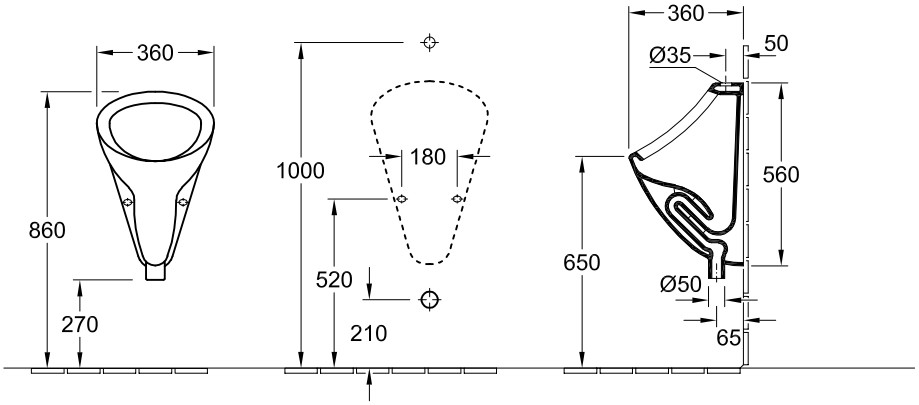
750400