НАСТЕННЫЕ УНИТАЗЫ O.NOVO

ИНФОРМАЦИЯ ОБ ИЗДЕЛИИ

1 . POSITION

Modell	**767710**
Коллекция	O.novo
Проекты	START
Ширина	360 mm
Depth	550 mm
Weight	16,1 kg
Описание	без отверстий для крепления сиденья для унитаза Санфарфор также предлагается с CeramicPlus крепление 2 болтами M12x150 мм
Объём смыва	3 / 6 l
Установка	подвесная модель
Выпуск	горизонтальный выпуск
Материал	Санфарфор
Leed	3
Specification texts	O.novo; Унитаз с вертикальным смывом; Санфарфор; Размер: 360 x 550 mm; без отверстий для крепления сиденья для унитаза; подвесная модель; крепление 2 болтами M12x150 мм; Объём смыва: 3 / 6 l; Leed: 3; горизонтальный выпуск

ЦВЕТА

Альпийский белый	76771001	4022693156037
Альпийский белый CeramicPlus	767710R1	4022693368546
Альпийский белый AntiBac	767710T1	4022693456465

ТЕХНИЧЕСКИЕ ЧЕРТЕЖИ
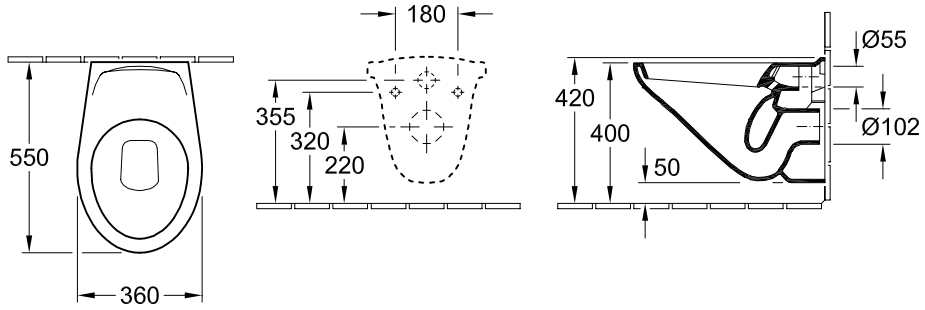
767710