РАКОВИНА ДЛЯ УСТАНОВКИ ПОД СТОЛЕШНИЦУ O.NOVO

ИНФОРМАЦИЯ ОБ ИЗДЕЛИИ

1 . POSITION

Modell	**416250**
Коллекция	O.novo
Проекты	START
Ширина	530 mm
Depth	320 mm
Weight	7,5 kg
Описание	Санфарфор также предлагается с CeramicPlus вырез столешницы под раковину можно выполнять только с оригинальной раковиной, т.к. допустимо отклонение в размере на несколько мм, возможен монтаж под ламинированные столешницы или столешницы из натурального камня крепежный комплект входит в комплект поставки
Тип смесителя / Отверстие для смесителя Указание	без предусмотренного для смесителя отверстия
Перелив Указание	с переливом
Материал	Санфарфор
Specification texts	O.novo; Раковина для установки под столешницу; Санфарфор; Размер: 530 x 320 mm; Округлая версия; без предусмотренного для смесителя отверстия; с переливом; вырез столешницы под раковину можно выполнять только с оригинальной раковиной, т.к. допустимо отклонение в размере на несколько мм, возможен монтаж под ламинированные столешницы или столешницы из натурального камня; крепежный комплект входит в комплект поставки

ЦВЕТА

Альпийский белый	41625001	4051202110338
Альпийский белый CeramicPlus	416250R1	4051202095864

Villeroy & Boch
1748
PROJECTS

ТЕХНИЧЕСКИЕ ЧЕРТЕЖИ
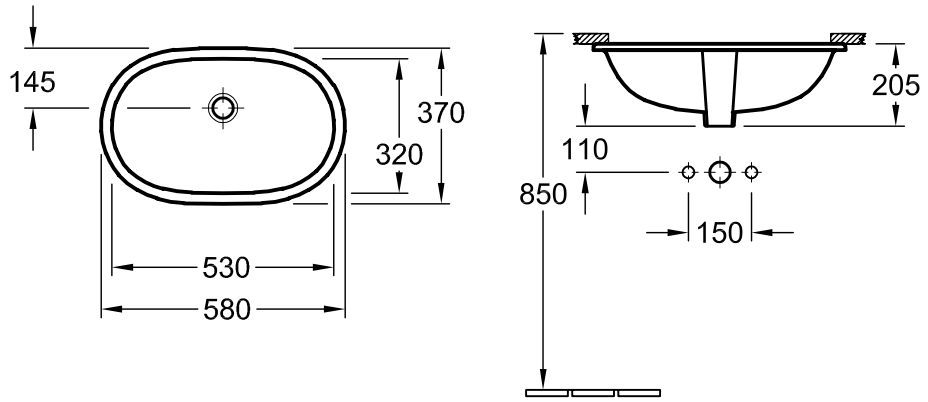
416250