РАКОВИНА O.NOVO

ИНФОРМАЦИЯ ОБ ИЗДЕЛИИ

1 . POSITION

Modell	**711960**
Коллекция	O.novo
Проекты	START
Ширина	600 mm
Depth	490 mm
Weight	16,6 kg
Описание	Санфарфор также предлагается с CeramicPlus крепление 2 болтами M12x120 мм по требованиям DIN 18040
Тип смесителя / Отверстие для смесителя Указание	без отверстия для смесителя
Перелив Указание	без перелива, Внимание: модели без перелива должны быть оснащены незапираемым сливным клапаном
Материал	Санфарфор
Specification texts	O.novo vita; Раковина vita; Санфарфор; Размер: 600 x 490 mm; Прямоугольные версии; без отверстия для смесителя; без перелива; Внимание: модели без перелива должны быть оснащены незапираемым сливным клапаном; крепление 2 болтами M12x120 мм; по требованиям DIN 18040

ЦВЕТА

Альпийский белый	71196001	4022693254603
Альпийский белый CeramicPlus	711960R1	4022693367969

ТЕХНИЧЕСКИЕ ЧЕРТЕЖИ

711960

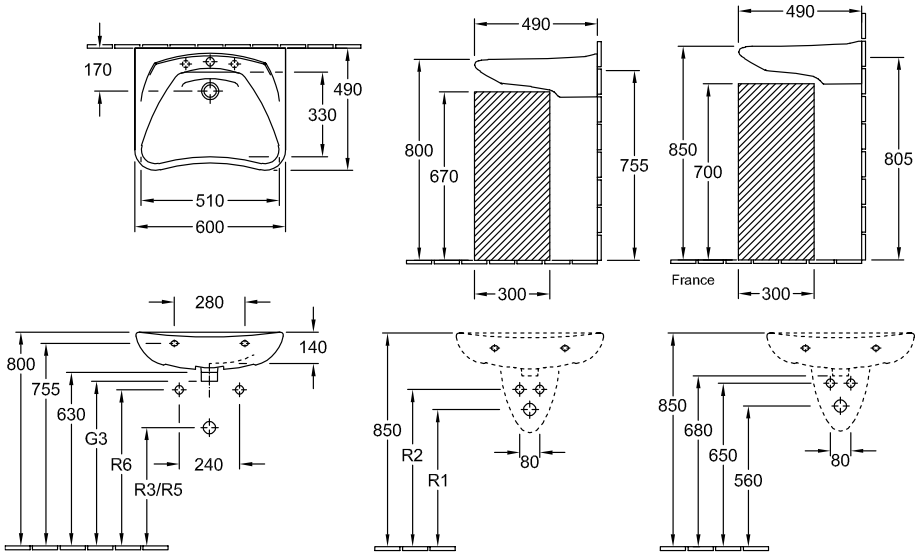

R3 Installation in acc. with DIN 18040 with standard space saving siphon
R5 Installation in acc. with DIN 18040 with standard concealed siphon

	G3	R1	R2	R3	R5	R6
7119/60/61	-	570	650	465	565	570
7119/63/64	590	530	610	395	500	570