РАКОВИНА O.NOVO

ИНФОРМАЦИЯ ОБ ИЗДЕЛИИ

1 . POSITION

Modell	**516080**
Коллекция	O.novo
Проекты	START
Ширина	800 mm
Depth	490 mm
Weight	24,45 kg
Описание	Санфарфор также предлагается с CeramicPlus крепление 2 болтами M12x120 мм
Тип смесителя / Отверстие для смесителя Указание	для 3-позиционного смесителя, центральное отверстие для смесителя выбито
Перелив Указание	с переливом
Материал	Санфарфор
Specification texts	O.novo; Раковина; Санфарфор; Размер: 800 x 490 mm; Округлая версия; для 3-позиционного смесителя, центральное отверстие для смесителя выбито; с переливом; крепление 2 болтами M12x120 мм

ЦВЕТА

Альпийский белый	51608001	4051202039486
Альпийский белый CeramicPlus	516080R1	4051202039493
Альпийский белый AntiBac	516080T1	4051202462758

Villeroy & Boch
1748
PROJECTS

ТЕХНИЧЕСКИЕ ЧЕРТЕЖИ
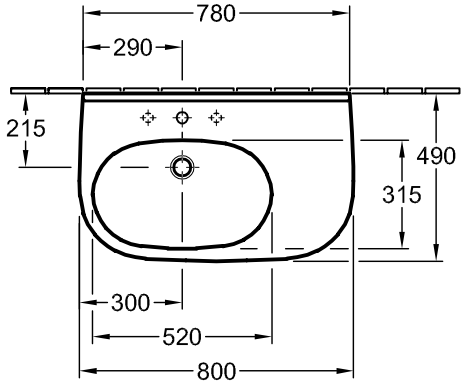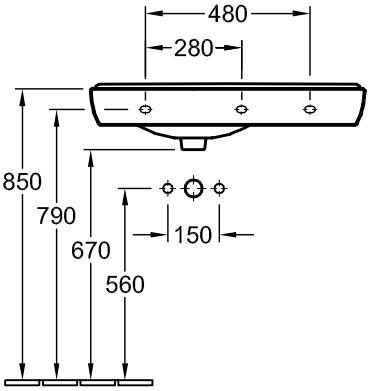
516080