НАСТЕННЫЕ УНИТАЗЫ OMNIA CLASSIC

ИНФОРМАЦИЯ ОБ ИЗДЕЛИИ

1 . POSITION

Modell	**766710**
Коллекция	Omnia classic
Проекты	START
Ширина	350 mm
Depth	490 mm
Weight	13,7 kg
Описание	прежде Omnia Classic Санфарфор также предлагается с CeramicPlus крепление 2 болтами M12x150 мм с системой экономии воды AQUAREDUCT®: объем воды для смыва 3 / 4,5 литра
Объём смыва	3 / 4,5 l
Установка	подвесная модель
Выпуск	горизонтальный выпуск
Материал	Санфарфор
Leed	3
Specification texts	Omnia Classic; Унитаз с вертикальным смывом, с короткой базой; прежде Omnia Classic; Санфарфор; Размер: 350 x 490 mm; подвесная модель; крепление 2 болтами M12x150 мм; Объём смыва: 3 / 4,5 l; Leed: 3; с системой экономии воды AQUAREDUCT®: объем воды для смыва 3 / 4,5 литра; горизонтальный выпуск

ЦВЕТА

Альпийский белый	76671001	4022693223777
Альпийский белый CeramicPlus	766710R1	4022693343406

ТЕХНИЧЕСКИЕ ЧЕРТЕЖИ
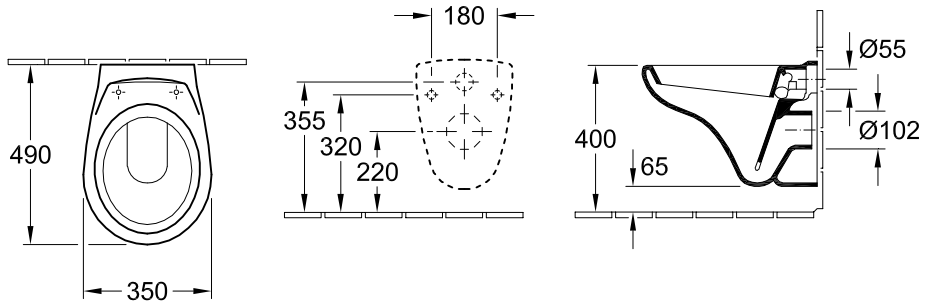
766710