ВСТРАИВАЕМАЯ РАКОВИНА LOOP & FRIENDS

ИНФОРМАЦИЯ ОБ ИЗДЕЛИИ

1 . POSITION

Modell	**515551**
Коллекция	Loop & Friends
Проекты	DESIGN
Ширина	570 mm
Depth	400 mm
Weight	17 kg
Описание	наружная сторона покрыта глазурью Санфарфор также предлагается с CeramicPlus вкл. вырезной шаблон
Тип смесителя / Отверстие для смесителя Указание	для 1-позиционного смесителя, отверстие для смесителя выбито
Перелив Указание	без перелива, Внимание: модели без перелива должны быть оснащены незапираемым сливным клапаном
Материал	Санфарфор
Specification texts	Loop & Friends; Встраиваемая раковина; Санфарфор; Размер: 570 x 400 mm; Округлая версия; наружная сторона покрыта глазурью; для 1-позиционного смесителя, отверстие для смесителя выбито; без перелива; Внимание: модели без перелива должны быть оснащены незапираемым сливным клапаном; вкл. вырезной шаблон

ЦВЕТА

Star White CeramicPlus	515551R2	4022693704542
Pergamon CeramicPlus	515551R3	4022693704559
Альпийский белый	51555101	4022693704467
Альпийский белый CeramicPlus	515551R1	4022693704535

ТЕХНИЧЕСКИЕ ЧЕРТЕЖИ
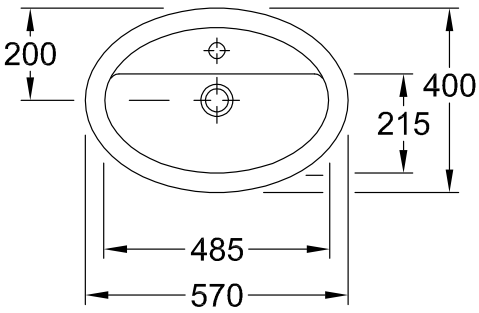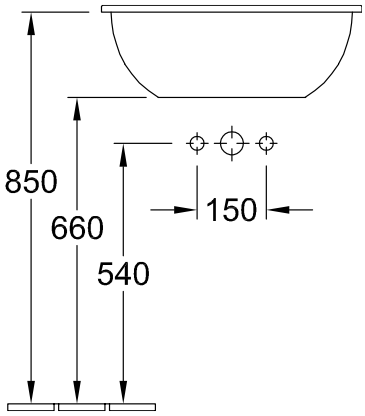
515551