РАКОВИНА ДЛЯ УСТАНОВКИ НА СТОЛЕШНИЦУ LOOP & FRIENDS

ИНФОРМАЦИЯ ОБ ИЗДЕЛИИ

1 . POSITION

Modell	**514910**
Коллекция	Loop & Friends
Проекты	DESIGN
Ширина	430 mm
Depth	430 mm
Weight	8,95 kg
Описание	Санфарфор также предлагается с CeramicPlus вкл. вырезной шаблон, вкл. клапан с керамической крышкой. Запираться может в сочетании со стандартным эксцентриковым сливным клапаном, включая удлиненный стержень для механизма слива "pop-up", крепежный комплект входит в комплект поставки Подходящая мебельная программа Aveo New Generation, Подходящая мебельная программа LEGATO, Подходящая мебельная программа TRUE OAK
Тип смесителя / Отверстие для смесителя Указание	для высоких смесителей или смесителей с креплением на стену, без зоны для отверстий для монтажа смесителя
Перелив Указание	с переливом
Материал	Санфарфор
Specification texts	Loop & Friends; Раковина для установки на столешницу; Санфарфор; Размер: 430 x 430 mm; Прямоугольные версии; для высоких смесителей или смесителей с креплением на стену, без зоны для отверстий для монтажа смесителя; с переливом; вкл. вырезной шаблон, вкл. клапан с керамической крышкой. Запираться может в сочетании со стандартным эксцентриковым сливным клапаном, включая удлиненный стержень для механизма слива "pop-up", крепежный комплект входит в комплект поставки

ЦВЕТА

Альпийский белый CeramicPlus	514910R1	4047289939733
Star White CeramicPlus	514910R2	4047289939740
Pergamon CeramicPlus	514910R3	4047289939757
Альпийский белый	51491001	4047289939719

ТЕХНИЧЕСКИЕ ЧЕРТЕЖИ
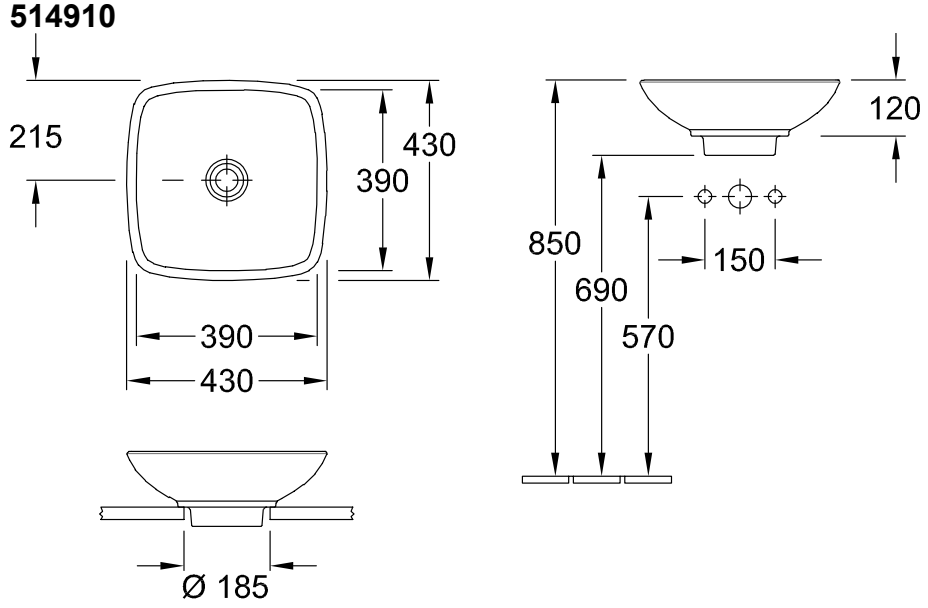
514910