РАКОВИНА ДЛЯ УСТАНОВКИ НА СТОЛЕШНИЦУ LOOP & FRIENDS

ИНФОРМАЦИЯ ОБ ИЗДЕЛИИ

1 . POSITION

Modell	**514800**
Коллекция	Loop & Friends
Проекты	DESIGN
Ширина	380 mm
Weight	6,3 kg
Описание	Санфарфор также предлагается с CeramicPlus вкл. вырезной шаблон, вкл. клапан с керамической крышкой. Запираться может в сочетании со стандартным эксцентриковым сливным клапаном, включая удлиненный стержень для механизма слива "pop-up", крепежный комплект входит в комплект поставки Подходящая мебельная программа Aveo New Generation, Подходящая мебельная программа LEGATO
Тип смесителя / Отверстие для смесителя Указание	для высоких смесителей или смесителей с креплением на стену, без зоны для отверстий для монтажа смесителя
Перелив Указание	с переливом
Материал	Санфарфор
Specification texts	Loop & Friends; Раковина для установки на столешницу; Санфарфор; Размер: Диаметр: 380 mm; Круглая модель; для высоких смесителей или смесителей с креплением на стену, без зоны для отверстий для монтажа смесителя; с переливом; вкл. вырезной шаблон, вкл. клапан с керамической крышкой. Запираться может в сочетании со стандартным эксцентриковым сливным клапаном, включая удлиненный стержень для механизма слива "pop-up", крепежный комплект входит в комплект поставки

ЦВЕТА

Альпийский белый	51480001	4047289802334
Альпийский белый CeramicPlus	514800R1	4047289802358
Star White CeramicPlus	514800R2	4047289802372
Pergamon CeramicPlus	514800R3	4047289802365
Timber CeramicPlus	514800TR	4051202301385

ТЕХНИЧЕСКИЕ ЧЕРТЕЖИ
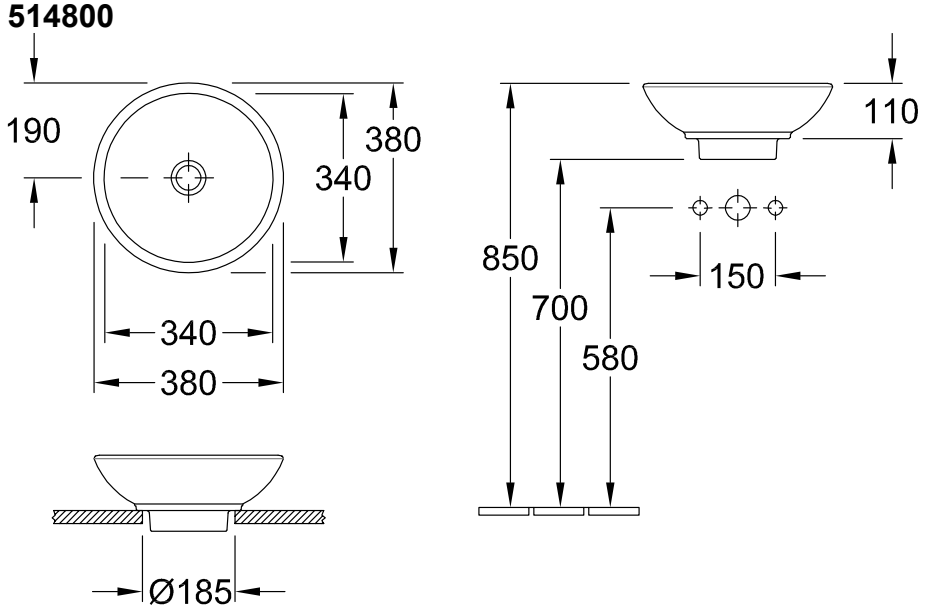
514800