Внимание!

22.03.2017

220V

При монтаже зеркала необходимо учитывать высоту смесителя для раковины!

Риголетто 90
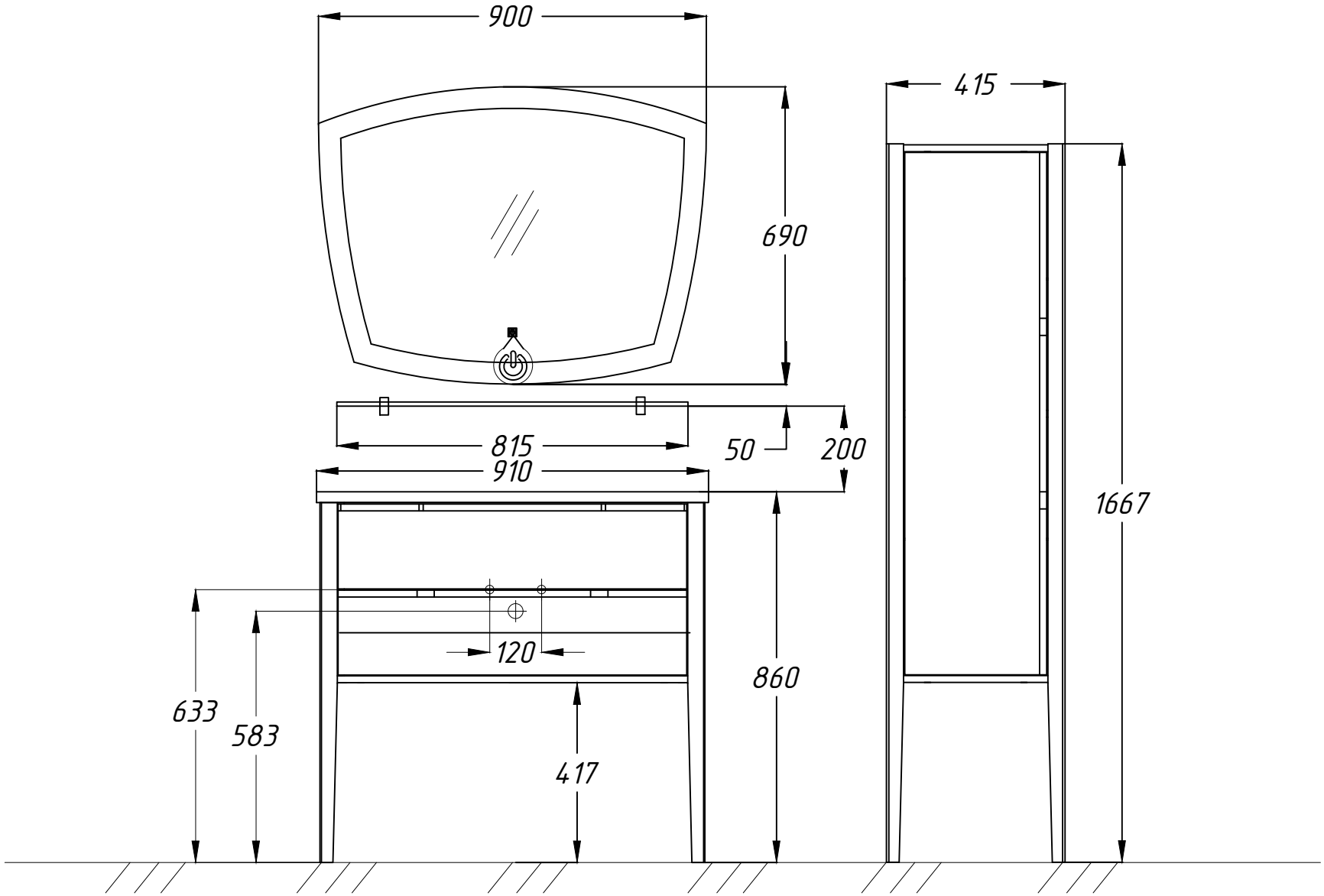
Выключатель сенсорный